Actuador giratorio DRVS

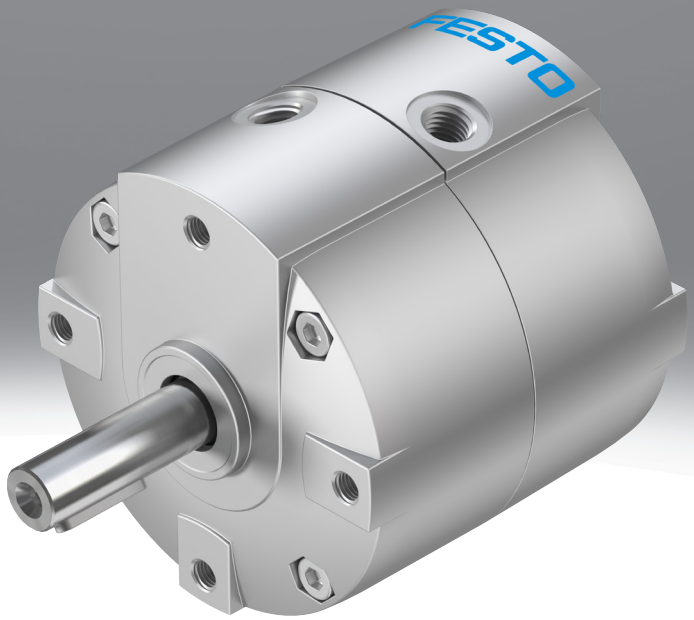

Características

Información resumida

Enlace drvs

- Actuador giratorio de doble efecto con aleta oscilante
- Más ligero que otros actuadores giratorios
- Diseño moderno y compacto
- Ángulo de giro fijo
- Ángulo de giro ajustable con la ayuda de accesorios
- Cuerpo para la protección contra salpicaduras de agua y polvo
- Sin tope fijo metálico

Diagramas

Enlace drvs

Los diagramas mostrados en este documento también están disponibles en línea. Allí es posible mostrar valores precisos.

Ángulo de giro nominal [°]

- [90] 90°
- [180] 180°
- [270] 270°

Amortiguación

La amortiguación de fin de recorrido tiene las siguientes funciones:
- Reducción de la energía cinética en las posiciones finales
- Prevención de vibraciones
- Reducción de la formación de ruidos

[P]	Anillos amortiguadores/placas amortiguadoras elásticos en ambos lados

El actuador está equipado con un elemento elástico de amortiguación de material sintético.
Ventajas:
- Sin necesidad de ajuste
- Ahorro de tiempo

Certificación Ex de la UE

[EX4]	II 2GD

- Categoría ATEX gas II 2G
- Tipo de protección contra explosión de gas Ex h IIC T4 Gb X
- Categoría ATEX polvo II 2D
- Tipo de protección contra explosión de polvo Ex h IIIC T120 °C Db X
- Temperatura ambiente antideflagrante 0 °C ≤ Ta ≤ +60 °C

Códigos del producto

001	Serie	
DRVS	Actuador giratorio, de doble efecto	

002	Tamaños [mm]	
6	6	
8	8	
12	12	
16	16	
25	25	
32	32	
40	40	

003	Ángulo de giro nominal [°]	
90	90 grado	
180	180 grado	
270	270 grado	

004	Amortiguación	
P	Anillos amortiguadores/placas amortiguadoras elásticos en ambos lados	

005	Certificación Ex de la UE	
	No	
EX4	II 2GD	

Hoja de datos

Especificaciones técnicas generales

Tamaño	6	8	12	16	25	32	40
Forma constructiva	Aleta oscilante						
Amortiguación	Amortiguación por topes elásticos/placas en ambos lados						
Tipo de fijación	con rosca interior						
Posición de montaje	Indistinta						
Ángulo de giro nominal [°]	90, 180		90, 180, 270				
Ángulo de amortiguación	0,5 grado						
Precisión de repetición	1 grado						

Frecuencia de giro

Tamaño	6		8		12			16			25			32			40		
Ángulo de giro nominal [°]	90	180	90	180	90	180	270	90	180	270	90	180	270	90	180	270	90	180	270
Frecuencia de giro máxima con 6 bar	3 Hz						2 Hz	3 Hz		2 Hz	3 Hz		2 Hz	3 Hz		2 Hz	3 Hz		2 Hz

Condiciones de funcionamiento y del entorno

Tamaño	6	8	12	16	25	32	40
Medio de funcionamiento	Aire comprimido según ISO 8573-1:2010 [7:4:4]						
Nota sobre el medio de trabajo/mando	Admite funcionamiento con lubricación (lo cual requiere seguir utilizándolo)						
Presión de funcionamiento	0,35 ... 0,8 MPa		0,25 ... 0,8 MPa		0,2 ... 0,8 MPa		
Presión de funcionamiento	3,5 ... 8 bar		2,5 ... 8 bar		2 ... 8 bar		
Presión de funcionamiento	50,75 ... 116 psi		36,25 ... 116 psi		29 ... 116 psi		
Temperatura ambiente[1)]	0 ... 60°C						
Clase de resistencia a la corrosión CRC[2)]	1 - riesgo de corrosión bajo						

1) Debe tenerse en cuenta el ámbito de aplicación de los sensores de proximidad
2) Más información en www.festo.com/x/topic/kbk

ATEX

Tamaño[1)]	6	8	12	16	25	32	40
Categoría ATEX para gas	II 2G						
Tipo de protección contra explosión de gas	Ex h IIC T4 Gb X						
Categoría ATEX para polvo	II 2D						
Tipo de protección contra explosión de polvo	Ex h IIIC T120°C Db X						
Temperatura ambiente Ex	0°C <= Ta <= +60°C						
Marcado CE (véase la declaración de conformidad)[2)]	Según la Directiva de protección contra explosiones de la UE (ATEX)						
Marcado UKCA (véase la declaración de conformidad)	Según las disposiciones EX de Reino Unido						
Certificación de protección contra explosión fuera de la UE	EPL Db (GB) EPL Gb (GB)						

1) Respetar la certificación ATEX del accesorio
2) Respetar la certificación ATEX del accesorio

Pesos – DRVS-6 ... 16

Tamaño	6		8		12			16		
Ángulo de giro nominal [°]	90	180	90	180	90	180	270	90	180	270
Peso del producto	38 g		68 g		154 g	152 g	150 g	272 g	270 g	268 g

Pesos – DRVS-25 ... 40

Tamaño	25			32			40		
Ángulo de giro nominal [°]	90	180	270	90	180	270	90	180	270
Peso del producto	502 g	494 g	486 g	928 g	912 g	896 g	1.530 g	1.500 g	1.470 g

Hoja de datos

Materiales

Tamaño	6	8	12	16	25	32	40
Material del cuerpo	Aleación forjada de aluminio anodizado		Fundición inyectada de aluminio, pintada				
Material del eje de accionamiento	Acero inoxidable de alta aleación			Acero niquelado			
Material de las juntas	TPE-U (PU)						
Nota sobre el material	De conformidad con la Directiva RoHS						
Conformidad PWIS	VDMA24364-B2-L						
Idoneidad de la sala limpia, medida según ISO 14644-14	Clase 5 según ISO 14644-1						
Idoneidad para la producción de baterías de iones de litio	Adecuado para la producción de baterías con valores reducidos de Cu/Zn/Ni (F1a)						

Fuerzas y momentos de giro

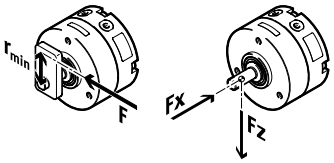

Si los actuadores giratorios DRVS se utilizan sin sistema de tope o se superan los momentos de inercia de la masa, deben utilizarse topes externos. El radio mínimo hasta el eje de salida (rmin) no debe ser inferior al de la línea. La fuerza de impacto no debe superar una fuerza máxima.

rmin = radio mínimo del eje de salida
F = fuerza de impacto
Fx = fuerza axial
Fz = fuerza radial

Tamaño	6	8	12	16	25	32	40
Momento de giro teórico con 6 bar	0,15 Nm	0,35 Nm	1 Nm	2 Nm	5 Nm	10 Nm	20 Nm
Radio de tope admisible	≥10 mm		≥15 mm	≥17 mm	≥21 mm	≥28 mm	≥40 mm
Fuerza máxima de impacto	15 N	30 N	90 N	160 N	320 N	480 N	650 N
Fuerza axial máx.[1]	10 N		20 N	25 N	40 N	75 N	120 N
Fuerza radial máx.[2]	15 N	20 N	25 N	30 N	60 N	200 N	350 N
Momento de inercia de la masa admisible	0,00065 kgm2	0,0013 kgm2	0,005 kgm2	0,01 kgm2	0,012 kgm2	0,02 kgm2	0,035 kgm2

1) El punto de referencia para las fuerzas es el eje de rotación y el centro del eje de salida
2) El punto de referencia para las fuerzas es el eje de rotación y el centro del eje de salida

Momento de inercia de la masa J en función del tiempo de giro t – DRVS-6

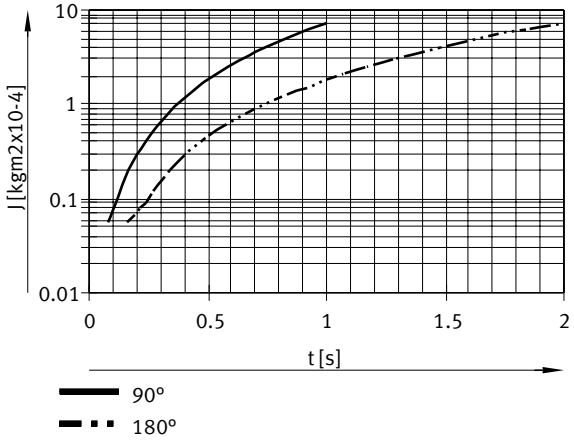

Hoja de datos

Momento de inercia de la masa J en función del tiempo de giro t – DRVS-8

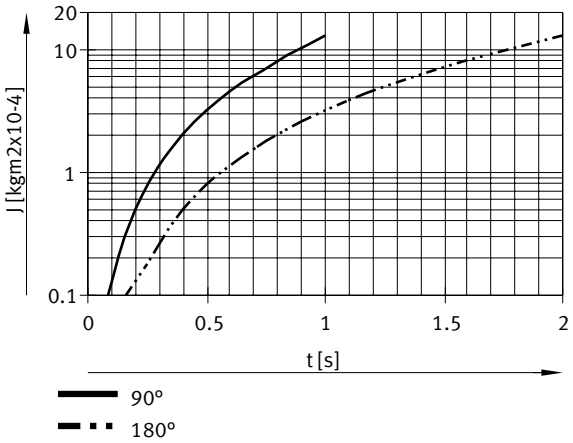

Momento de inercia de la masa J en función del tiempo de giro t – DRVS-12

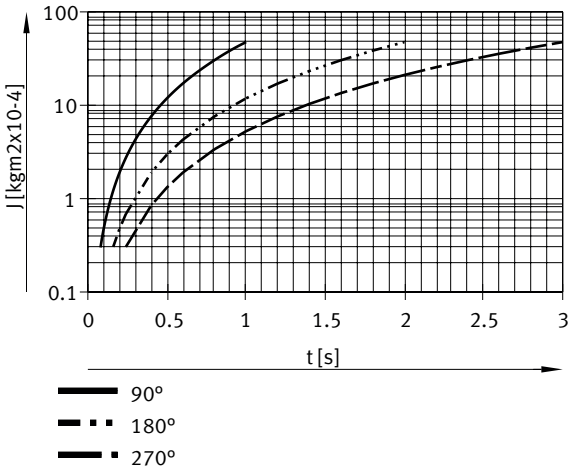

Momento de inercia de la masa J en función del tiempo de giro t – DRVS-16

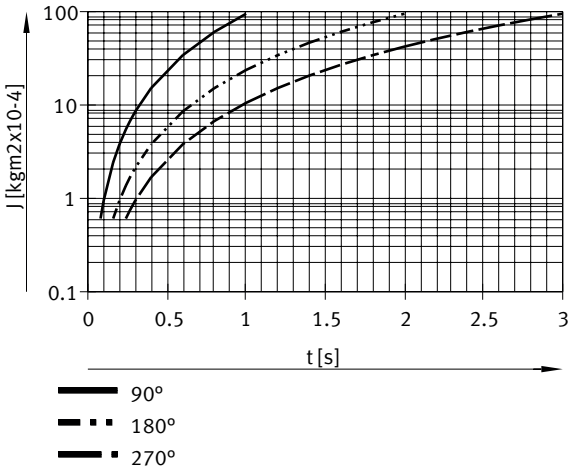

Hoja de datos

Momento de inercia de la masa J en función del tiempo de giro t – DRVS-25

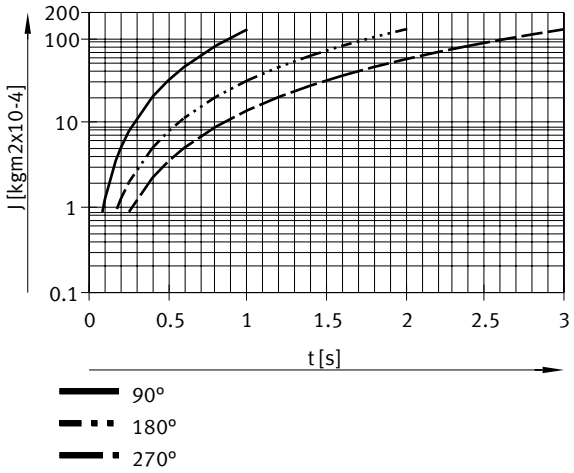

Momento de inercia de la masa J en función del tiempo de giro t – DRVS-32

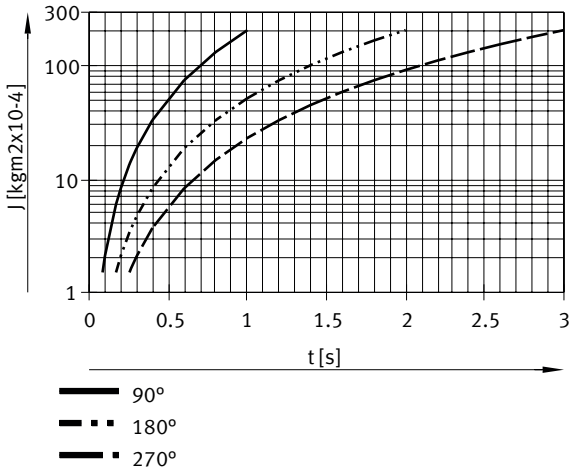

Momento de inercia de la masa J en función del tiempo de giro t – DRVS-40

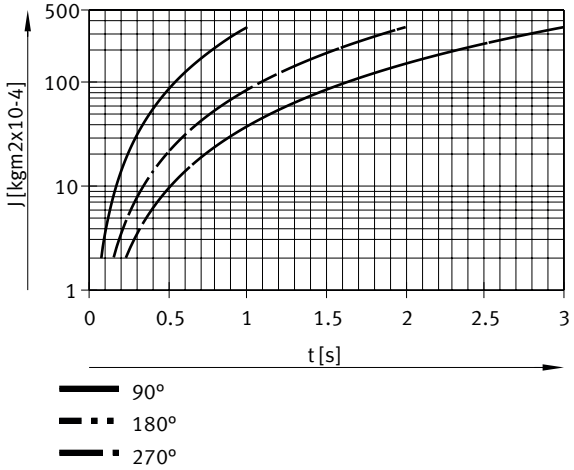

Dimensiones

Dimensiones – DRVS-6 ... 8 Descargar datos CAD www.festo.com

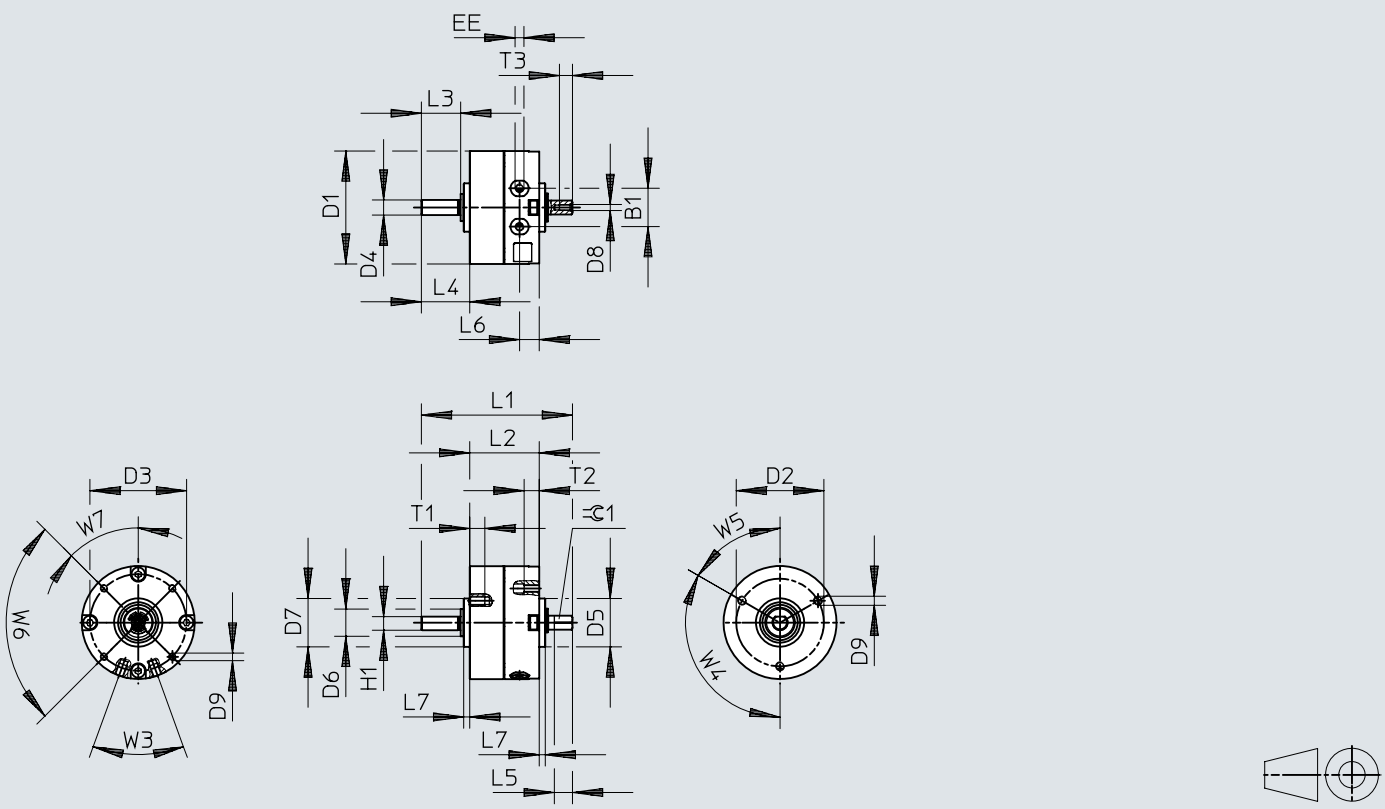

	B1	D1 ø ±0,2	D2 ø ±0,1	D3 ø ±0,1	D4 ø g7	D5 ø f8	D6 ø	D7 ø f8	D8	D9
DRVS-6	10	29,4	24	25	4	14	8	14	M2	M3
DRVS-8	12,8	37,4	29	32	5	16	9	16	M2	M3

	D10	EE	H1 –0,2	L1	L2	L3	L4	L5 –0,2	L6	L7
DRVS-6	M2	M3	3,5	43	21	10	13	5	6	2
DRVS-8	M2,5	M3	4,5	50	23	13	16	6	6,5	2

	T1 +0,5	T3 +0,5	W3	W4	W5	W6	W7	=C 1
DRVS-6	5	3,5	40°	120°	60°	90°	45°	3
DRVS-8	5	4,3						3,5

Dimensiones

Dimensiones – DRVS-12 ... 16 Descargar datos CAD www.festo.com

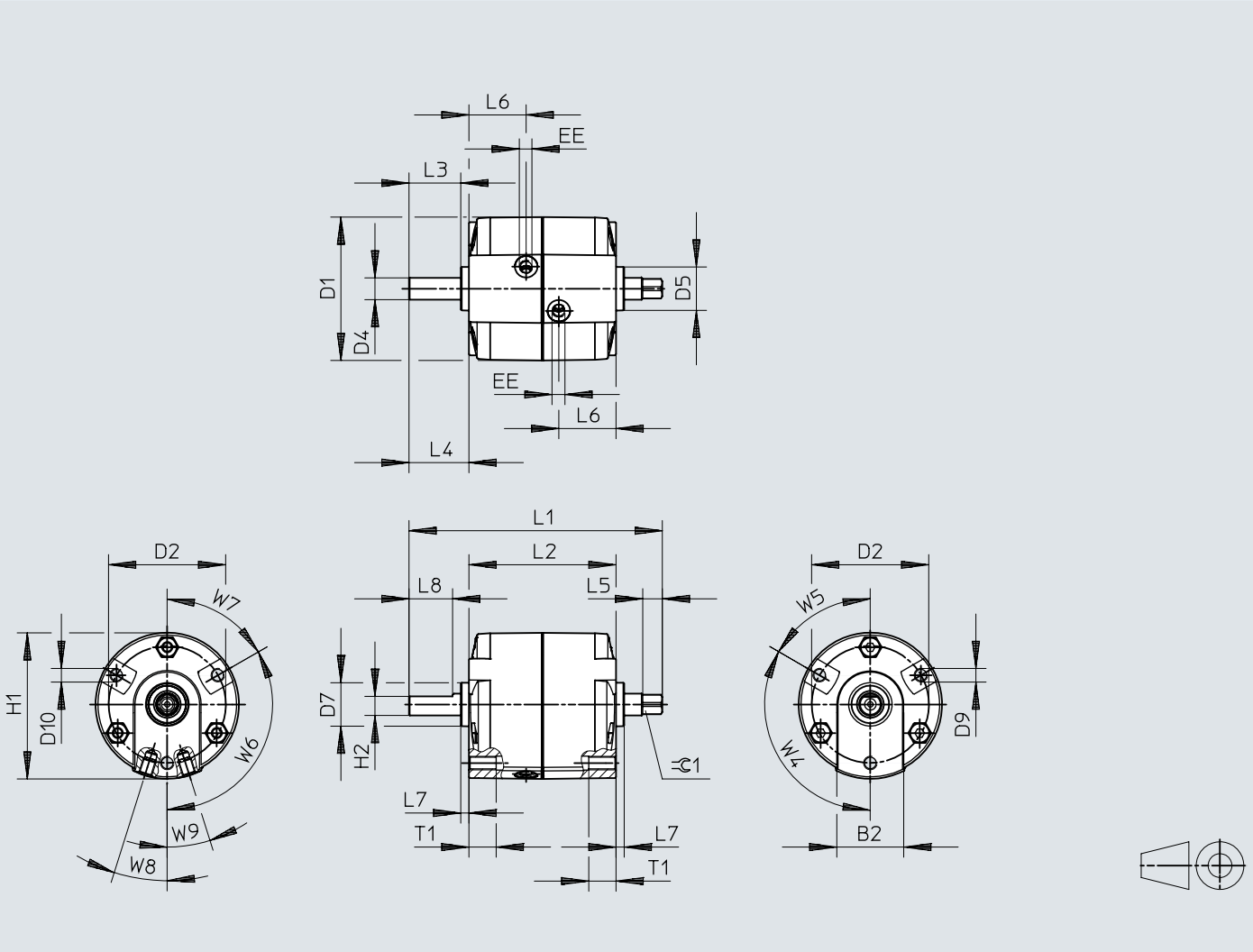

	B2	D1 ø	D2 ø ±0,2	D4 ø g7	D5 ø ±0,1	D7 ø ±0,1	D9	EE	H1
DRVS-12	24	45,5	36	6	14	14	M4	M5	46,3
DRVS-16	24,5	52,7	43	8	16	16	M5	M5	53,7

	H2 ±0,1	L1	L2 +0,6/–0,2	L3	L4	L5	L6	L7 +0,1/–0,1	L8 +0,4
DRVS-12	5	73+0,2/–0,1	40,5	17	20+0,4/–0,6	9±0,1	14,8	3	14
DRVS-16	7	93+0,2/–0,2	54	19	22+0,4/–0,7	7,2+0,1	21	3	16

	T1	W4	W5	W6	W7	W8	W9	⌯ 1
DRVS-12	8	120°	60°	120°	60°	19,5°	19,5°	$4{,}5_{h11}$
DRVS-16	10					17,5°	17,5°	$6_{-0,1}$

Dimensiones

Dimensiones – DRVS-25 Descargar datos CAD www.festo.com

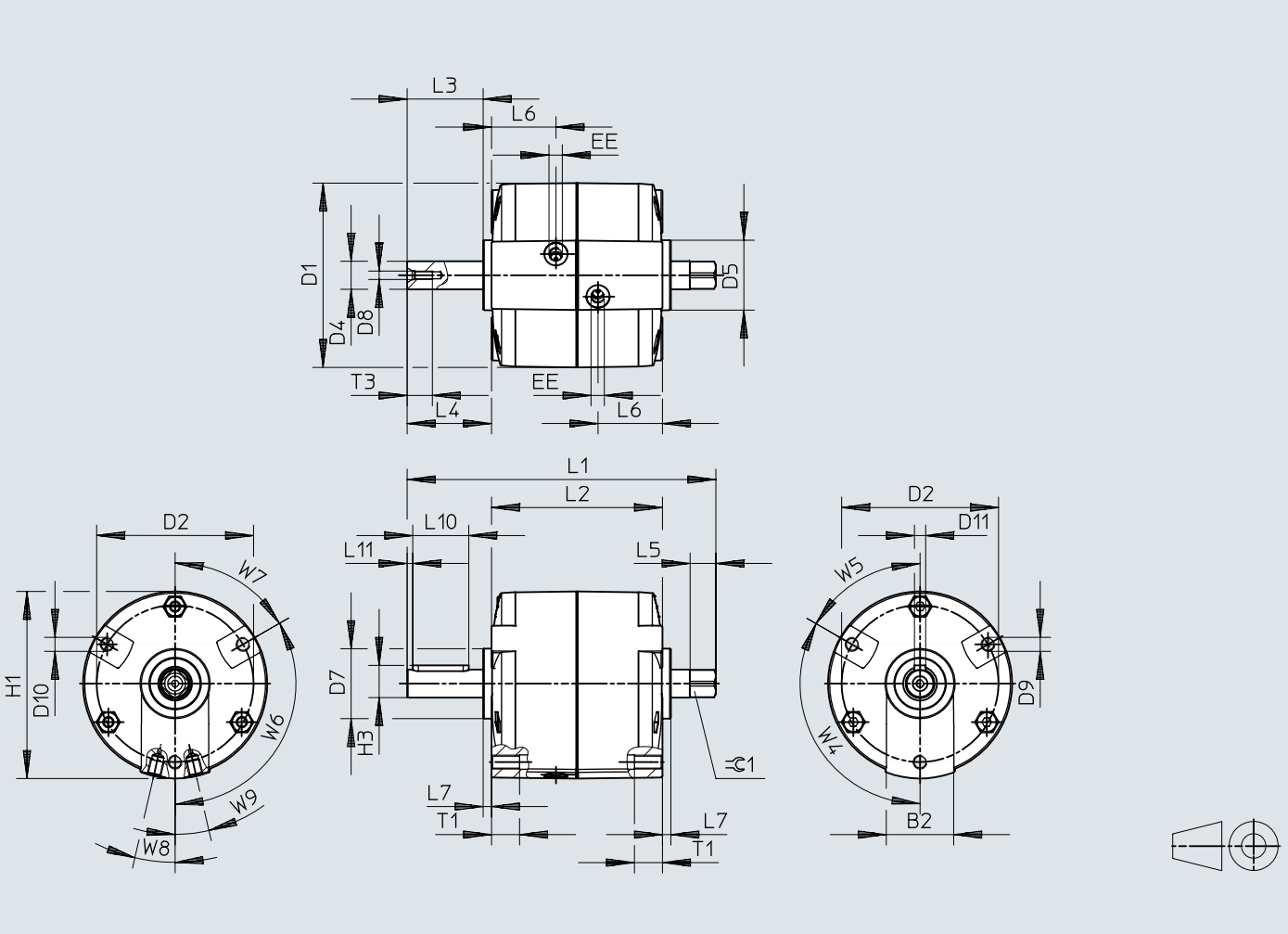

	B2	D1 ø	D2 ø ±0,2	D4 ø g7	D5 ø ±0,1	D7 ø ±0,1	D8	D9
DRVS-25	24	65,7	56	10	25	25	M3	M5

	D11 N9	EE	H1	H3 –0,2	L1 +0,2/–0,3	L2 +0,3/–0,2	L3	L4 +0,3/–0,4
DRVS-25	4	M5	66,7	11,5	110,2	61	27,1	30,1

	L5	L6	L7 +0,1/–0,1	L10 +0,1	L11	T1	T3 +3	W4
DRVS-25	9,2	23	3	20	2	10	9	120°

	W5	W6	W7	W8	W9	=C 1 –0,1	1)
DRVS-25	60°	120°	60°	13°	13°	8	A4x4x20

1) Chaveta incluida en el suministro

Dimensiones

Dimensiones – DRVS-32 ... 40 Descargar datos CAD www.festo.com

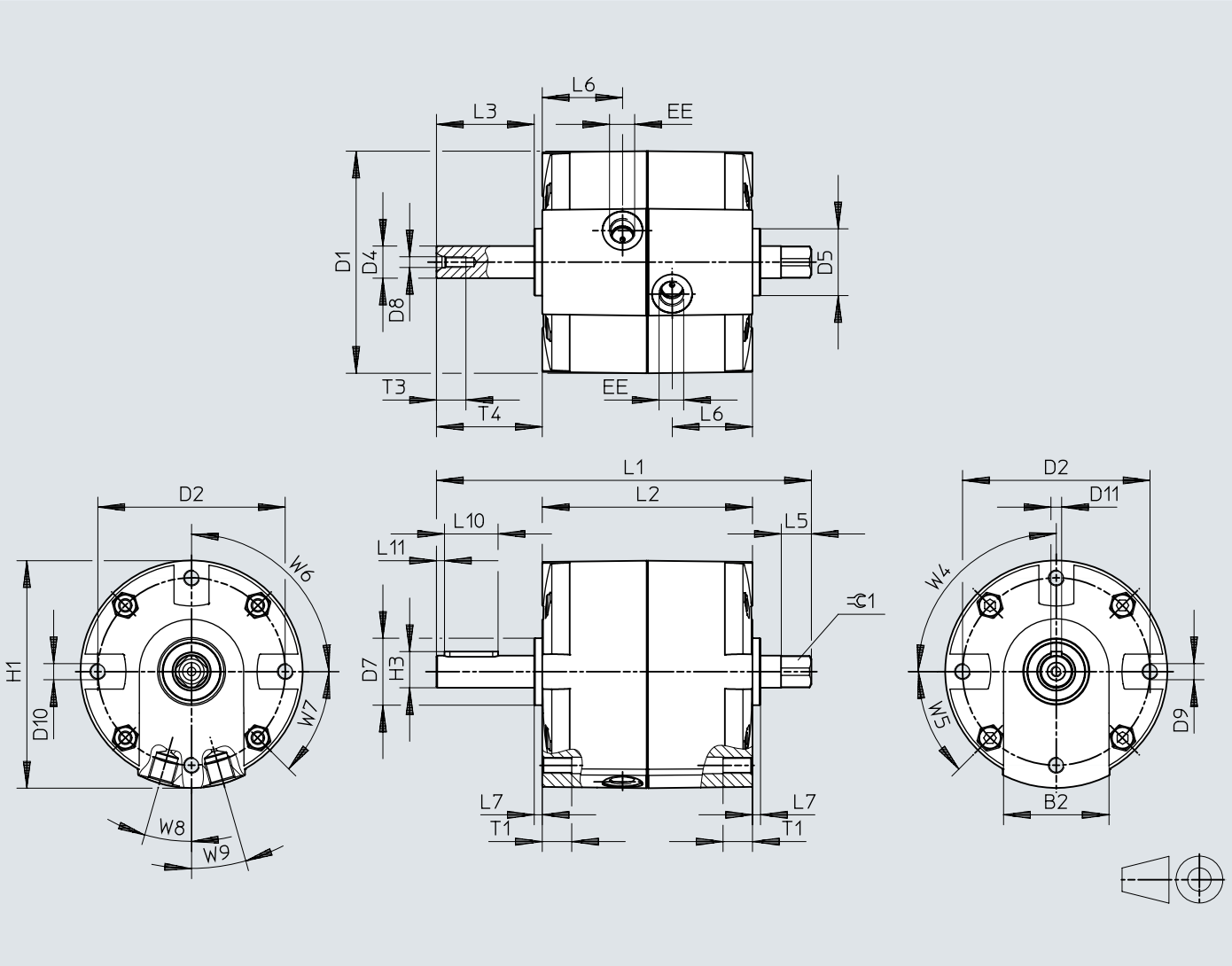

Dimensiones

	B2	D1 ø	D2 ø ±0,2	D4 ø g7	D5 ø ±0,1	D7 ø ±0,1	D8	D9
DRVS-32	39	83	70	12	25	25	M4	M6
DRVS-40	42	100,1	87	17	30	30	M5	M8

	D11 N9	EE	H1	H3 –0,2	L1 +0,2/–0,3	L2	L3	L4 +0,3/–0,6
DRVS-32	4	G1/8	85	13,5	140	$78{,}5^{+0{,}5/-0{,}1}$	36,5	39,5
DRVS-40	5	G1/8	102,6	19	170	$93^{+0{,}4}$	50,5	53,5

	L6	L7	L10	L11	T1	T3 +3	W4	W5
DRVS-32	30	$3^{+0{,}1/-0{,}2}$	$20^{+0{,}1}$	3	11	11	90°	45°
DRVS-40	37	$3^{+0{,}2}$	$36{,}1^{+0{,}3}$	5	13^{+3}	13		

	W6	W7	W8	W9	⌭ 1 h11	1)
DRVS-32	90°	45°	16°	16°	10	A4x4x20
DRVS-40			14,5°	14,5°	13	A5x5x36

1) Chaveta según DIN 6885 incluida en el suministro

Dimensiones

Dimensiones – DRVS – Posición del eje Descargar datos CAD www.festo.com

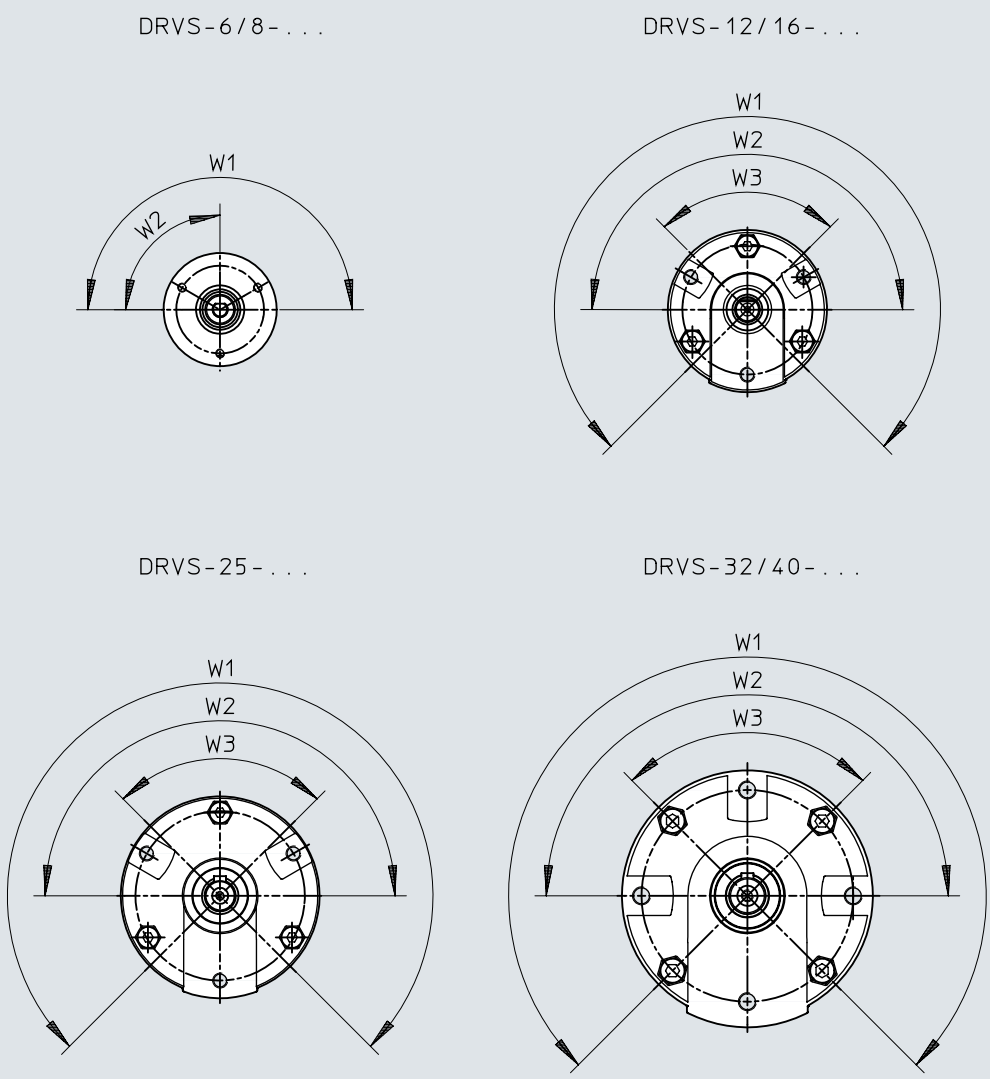

	W1	W2	W3
DRVS-6 ... 8	180° +5	90° +5	–
DRVS-12 ... 40	270° +7	180° +7	90° +7

Dimensiones

Dimensiones – Fijación por pies DAMH-Q12-6 ... 8 Descargar datos CAD www.festo.com

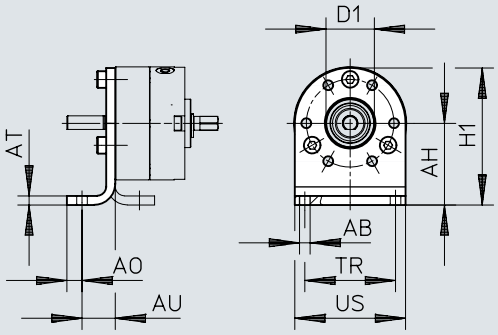

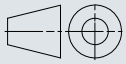

[1] Para DRVS-6 ... 8, las fijaciones por pies solo pueden montarse en la parte delantera.

	AB ø H13	AH	AO	AT	AU	D1 ø	H1	TR	US
DAMH-Q12-6	3,5	22±0,2	4	3	11	$14^{+0,05}$	36,8+0,5/–0,3	20	29,6+0,3/–0,2
DAMH-Q12-8	3,5	27±0,2	5	3	11	$16^{+0,05}$	45,3±0,4	30	36,6±0,3

Dimensiones

Dimensiones – Fijación por pies DAMH-Q12-12 ... 25 Descargar datos CAD www.festo.com

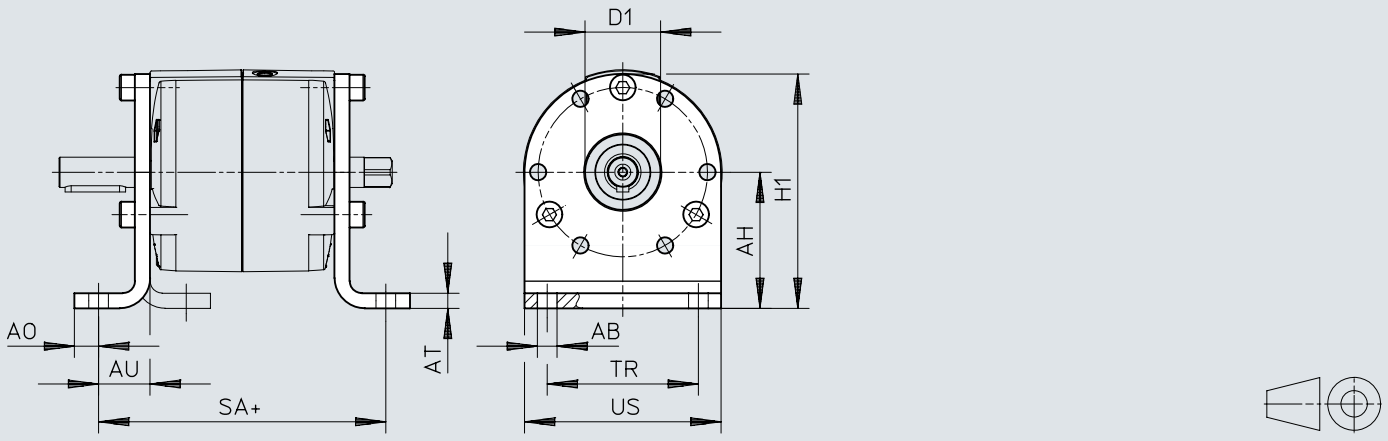

	AB ø H13	AH	AO	AT	AU	D1 ø	H1	SA	TR	US
DAMH-Q12-12	5,5	30±0,2	6	4	14	14^{H10}	52+0,5/–0,3	68,5	30	$44_{-0,5}$
DAMH-Q12-16	5,5	35±0,25	7	4	15	16^{H10}	61+0,5/–0,3	84	40	$52_{-0,5}$
DAMH-Q12-25	6,5	45±0,25	8	5	17	25^{H10}	77,5+0,5/–0,3	95	50	$65_{-0,5}$

Dimensiones

Dimensiones – Fijación por pies DAMH-Q12-32 ... 40 Descargar datos CAD www.festo.com

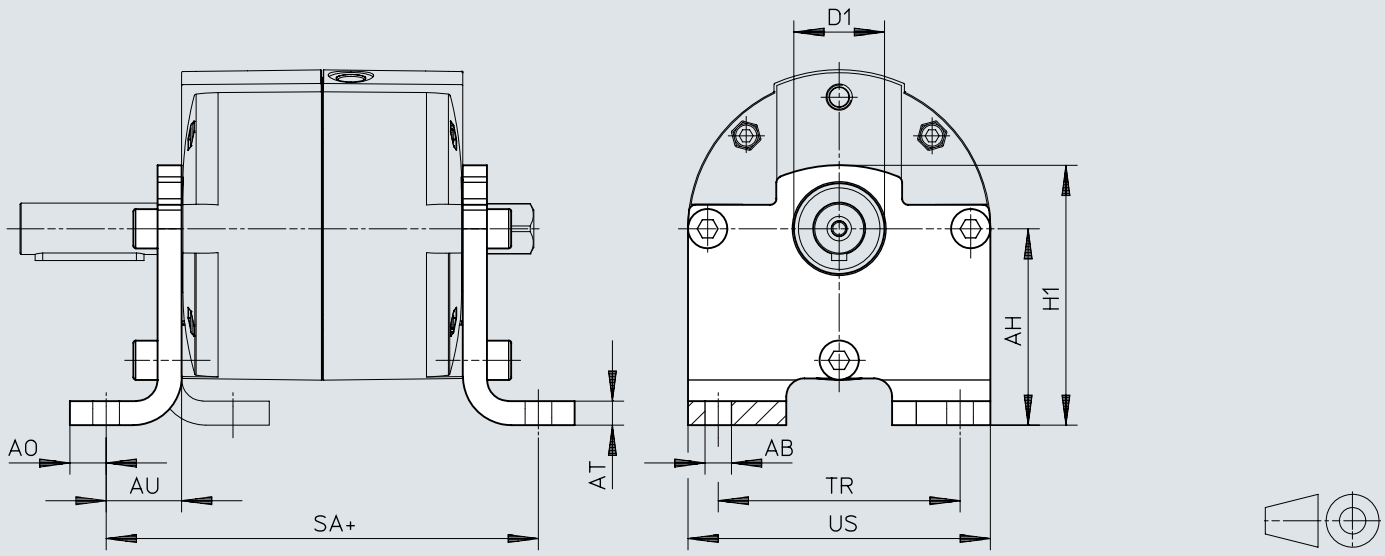

	AB ø H13	AH	AO	AT	AU	D1 ø	H1	SA	TR	US
DAMH-Q12-32	8,8	55±0,3	11	6	21	25^{H10}	73±0,5	122,5	60	$81{,}5_{-0{,}5}$
DAMH-Q12-40	8,8	65±0,3	12	8	25	30^{H10}	86±0,5	143	80	100±0,3

Dimensiones

Dimensiones – Fijación por pies DAMH-Q12 – Variantes de montaje en combinación con conexiones de aire comprimido

Descargar datos CAD www.festo.com

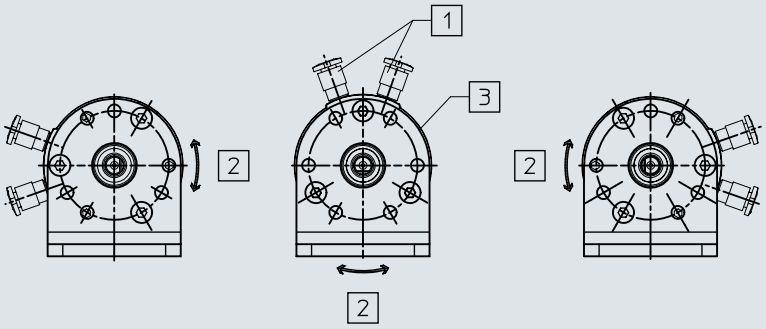

[1] Conexiones de aire comprimido (son posibles tres variantes de fijación en combinación con la fijación por pies DAMH)
[2] Posición media del ángulo de giro
[3] Posición del eje en posición estándar (posición del ángulo de giro)

Dimensiones

Dimensiones – Fijación por brida DAMF-Q12-12 ... 25 Descargar datos CAD www.festo.com

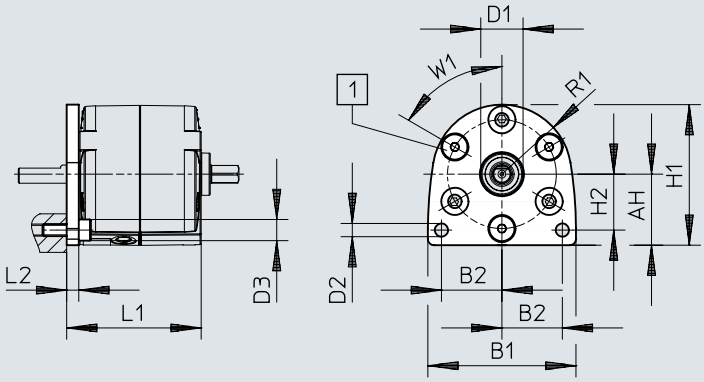

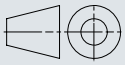

[1] Conexiones de aire comprimido
[2] Ensamblaje en combinación con conexiones de aire comprimido con DRVS-12 ... 25 posible cada 60°

	AH	B1	B2	D1 ø H10	D2 ø H13	D3 ø max.	H1	H2	L1	L2	R1	W1
DAMF-Q12-12	23,5±0,2	49±0,4	20	14	4,4	8,5	46,5+0,4/−0,3	18,5	44,5	4	23	60°
DAMF-Q12-16	28±0,2	59±0,4	23	16	5,4	8,5	56±0,4	20,5	58	4	28	60°
DAMF-Q12-25	34,5±0,2	74±0,4	30	25	6,5	10	69±0,4	23	66	5	34,5	60°

Dimensiones

Dimensiones – Fijación por brida DAMF-Q12-32 ... 40 Descargar datos CAD www.festo.com

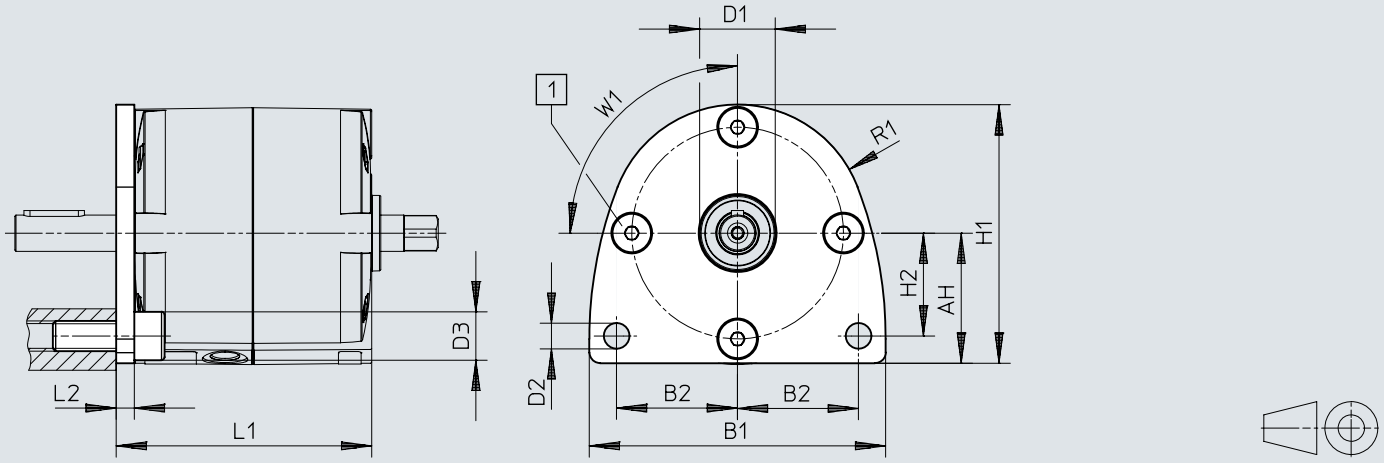

[1] Conexiones de aire comprimido
[2] Ensamblaje en combinación con conexiones de aire comprimido con DRVS-32 ... 40 posible cada 90°

	AH	B1	B2	D1 ø H10	D2 ø H13	D3 ø max.	H1	H2	L1	L2	R1	W1
DAMF-Q12-32	43±0,2	98±0,5	40	25	8,5	16	85,5+0,5/–0,4	34	84,5	6	42,5	90°
DAMF-Q12-40	53+0,3/–0,2	120±0,5	50	30	8,5	18	106+0,5/–0,3	40	99	6	53	90°

Dimensiones

Dimensiones – Brida de empuje FWSR Descargar datos CAD www.festo.com

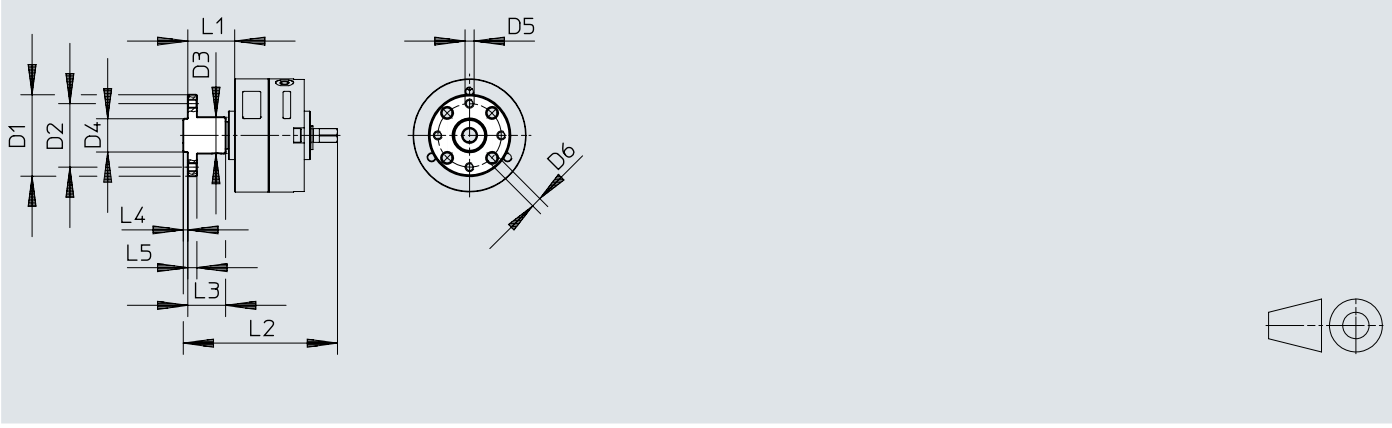

	D1 ø	D2 ø	D3 ø +0,4	D4 ø	D5	D6 ø H13	L1	L2	L3	L4	L5
FWSR-6	23	16	10	8_{g7}	M3	3,4	13,5±0,7	45	10,5	$1{,}5_{-0{,}2}$	3
FWSR-8	27	21	12	11_{g7}	M3	3,4	15,5±0,7	51	12,5	$1{,}5_{-0{,}2}$	3

Dimensiones

Dimensiones – Brida de empuje DARF-Q12-12 ... 16

Descargar datos CAD www.festo.com

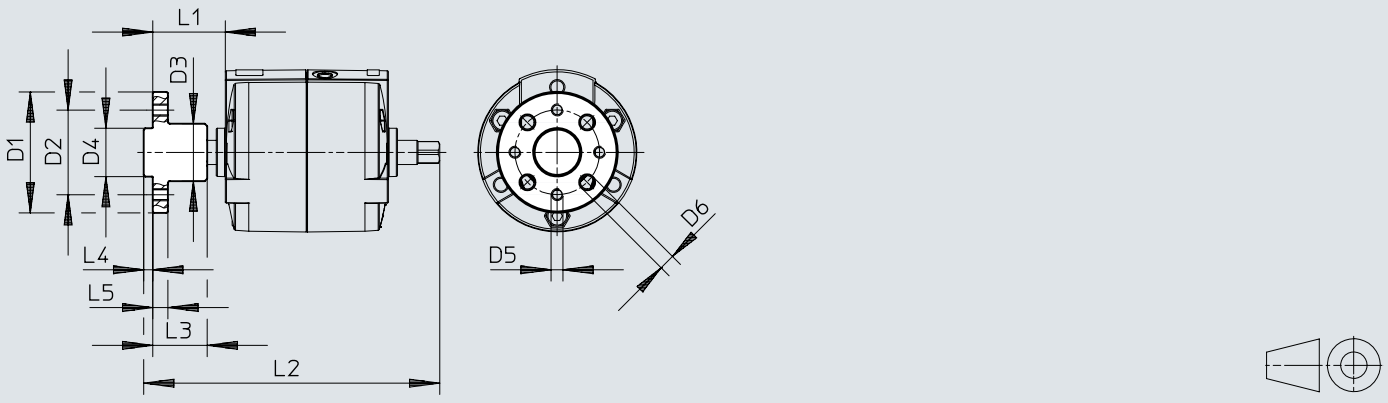

	D1 ø	D2 ø	D3 ø +0,4	D4 ø	D5	D6 ø H13	L1	L2	L3	L4	L5
DARF-Q12-12	$35_{-0,5}$	25	16	14_{f8}	M3	3,4	21+0,5/–0,7	77	16	$3_{-0,1}$	3
DARF-Q12-16	$40_{-0,5}$	28	19	16_{f8}	M4	4,5	23+0,5/–0,8	97	18	$3_{-0,1}$	5

Dimensiones

Dimensiones – Brida de empuje DARF-Q12-25 ... 40 Descargar datos CAD www.festo.com

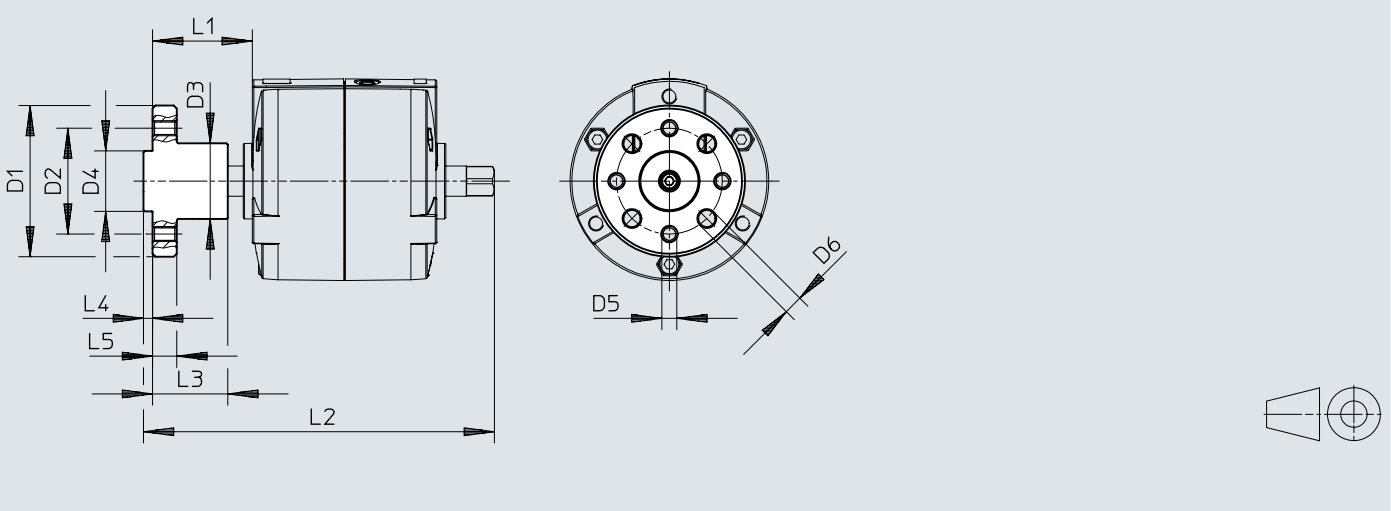

	D1 ø	D2 ø	D3 ø +0,4	D4 ø	D5	D6 ø H13	L1	L2	L3	L4	L5
DARF-Q12-25	$50_{-0,5}$	35	25	20_{f8}	M5	5,5	$33^{+0,4/-0,5}$	116,1	24,9	$3_{-0,1}$	8
DARF-Q12-32	$60_{-0,5}$	45	25	28_{f8}	M6	6,5	$42,6^{+0,4/-0,7}$	147,1	26,1	$4_{-0,1}$	10
DARF-Q12-40	$70_{-0,5}$	54	30	36_{f8}	M8	9	$57,1^{+0,4/-0,7}$	178,6	44,6	$5_{-0,1}$	11

Dimensiones

Dimensiones – Kit de tope KSM Descargar datos CAD www.festo.com

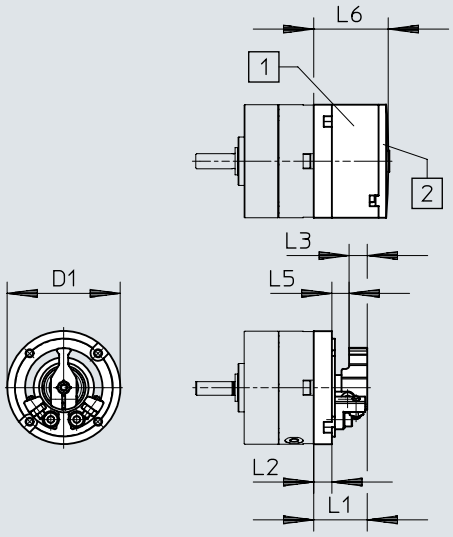

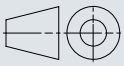

[1] Tapa
[2] Placa ciega

	D1 ø ±0,2	L1 +0,4	L2 +0,3	L3	L5	L6 +0,2/–0,6
KSM-6	29,4	11,2	3,2	5	2,5	17,8
KSM-8	37,4	17	6	6	5,7	24,9

Dimensiones

Dimensiones – Kit de fijación WSM Descargar datos CAD www.festo.com

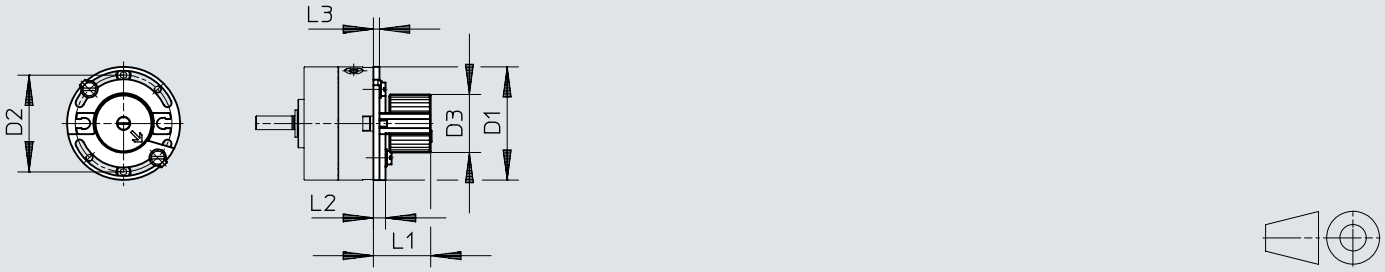

	D1 ø ±0,2	D2 ø ±0,2	D3 ø	L1 ±1	L2	L3
WSM-6-SME-10	29,4	25	17,3	19,5	4	2
WSM-8-SME-10	37,4	32	19,3	19,5	4	2

Dimensiones

Dimensiones – Sensor de posición SRBS-Q12-6 ... 8 Descargar datos CAD www.festo.com

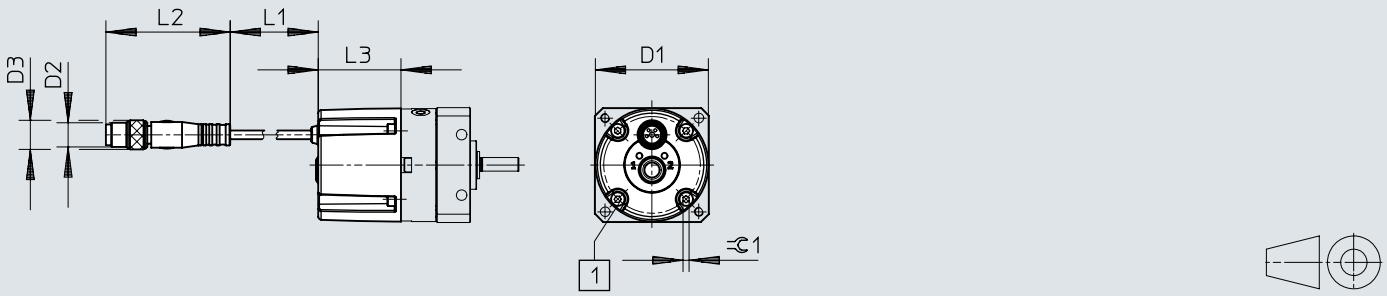

[1] Tornillo de fijación

	D1 ø	D2	D3 ø	L1	L2	L3	1
SRBS-Q12-6-E270-EP-1-S-M8	29,4	M8x1[1]	9,6	300	41,1	25,4	1,5
SRBS-Q12-8-E270-EP-1-S-M8	32					27,4	2

1) Conector, 4 pines

Dimensiones

Dimensiones – Sensor de posición SRBS-Q12-12 ... 25 Descargar datos CAD www.festo.com

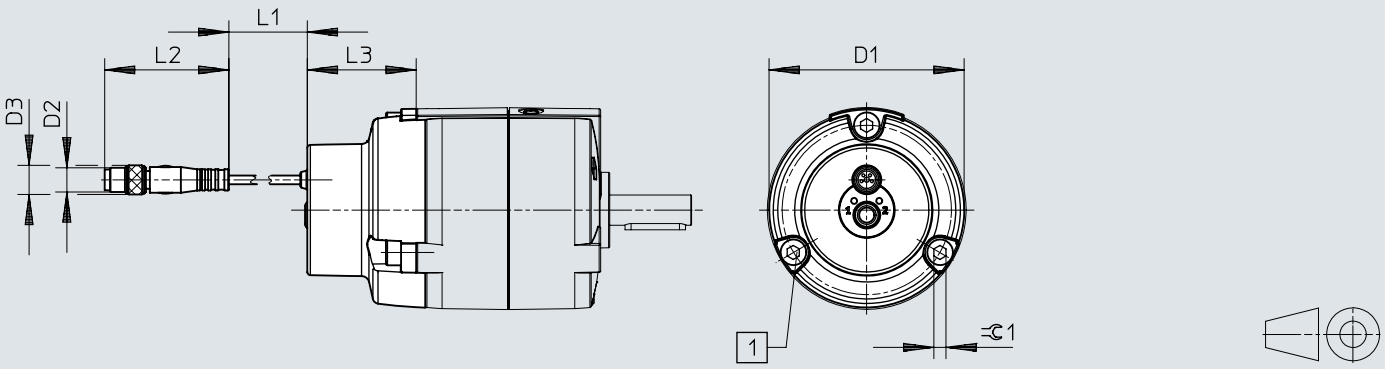

[1] Tornillo de fijación

	D1 ø	D2	D3 ø	L1	L2	L3	1
SRBS-Q12-12-E270-EP-1-S-M8	44,6	M8x1[1]	9,6	300	41,1	29,4	3
SRBS-Q12-16-E270-EP-1-S-M8	51,6					33,9	4
SRBS-Q12-25-E270-EP-1-S-M8	64,5					36	4

1) Conector, 4 pines

Dimensiones

Dimensiones – Sensor de posición SRBS-Q12-32 ... 40 Descargar datos CAD www.festo.com

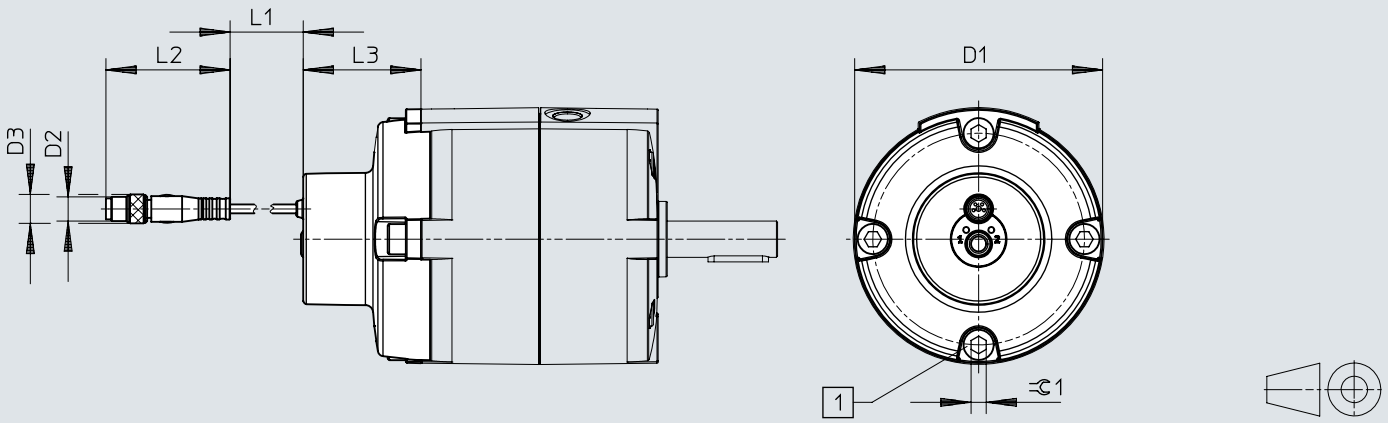

[1] Tornillo de fijación

	D1 ø	D2	D3 ø	L1	L2	L3	1
SRBS-Q12-32-E270-EP-1-S-M8	81,3	M8x1[1]	9,6	300	41,1	38,9	5
SRBS-Q12-40-E270-EP-1-S-M8	98,3					40,4	6

1) Conector, 4 pines

Dimensiones

Dimensiones – Kit de tope DADP-ES-Q12-12 Descargar datos CAD www.festo.com

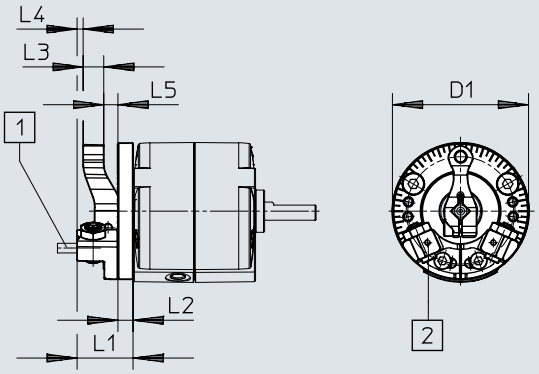

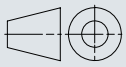

[1] Tope
[2] Rosca de fijación para soporte para sensor

	D1 ø	L1	L2	L3	L4	L5
DADP-ES-Q12-12	45	18,5	5	6,8	2	4,7

Dimensiones

Dimensiones – Kit de tope DADP-ES-Q12-16 ... 25 Descargar datos CAD www.festo.com

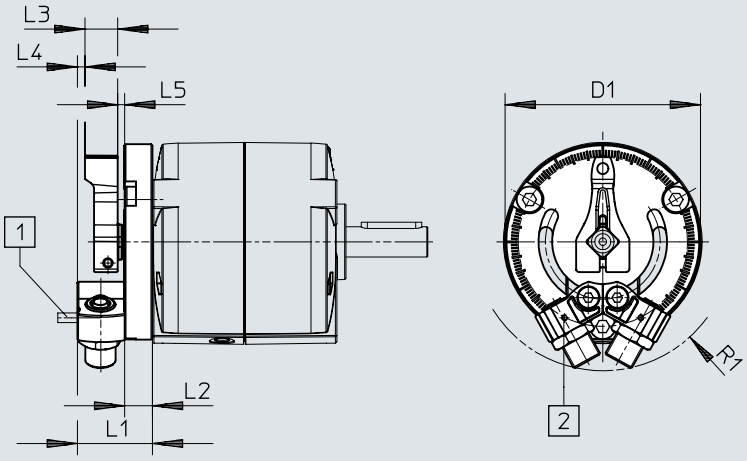

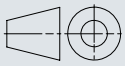

[1] Tope
[2] Rosca de fijación para soporte para sensor

	D1 ø	L1	L2	L3	L4	L5	R1
DADP-ES-Q12-16	51,7	21,5	9	8,5	2,3	1,7	34
DADP-ES-Q12-25	64,6	24,8	9,2	10,8	2,5	2,3	43,5

Dimensiones

Dimensiones – Kit de tope DADP-ES-Q12-32 ... 40 Descargar datos CAD www.festo.com

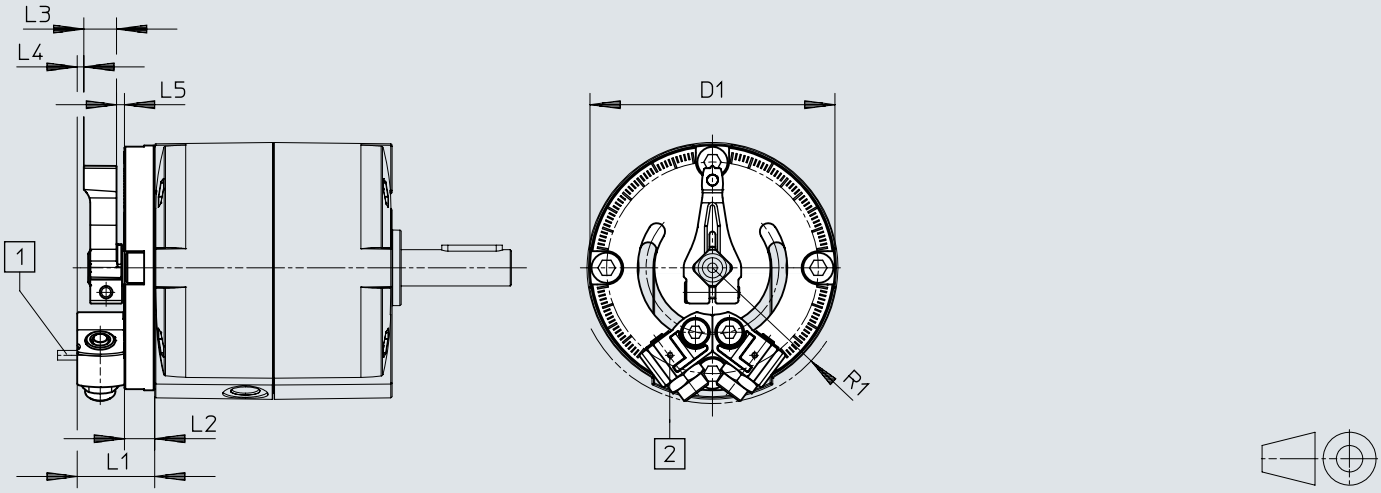

[1] Tope
[2] Rosca de fijación para soporte para sensor

	D1 ø	L1	L2	L3	L4	L5	R1
DADP-ES-Q12-32	81	25,6	10	10,8	2,2	2,6	45,5
DADP-ES-Q12-40	100	32	12	13,7	3,3	3	58

Dimensiones

Dimensiones – Kit de tope DADP-ES-Q12 – Movimiento de giro Descargar datos CAD www.festo.com

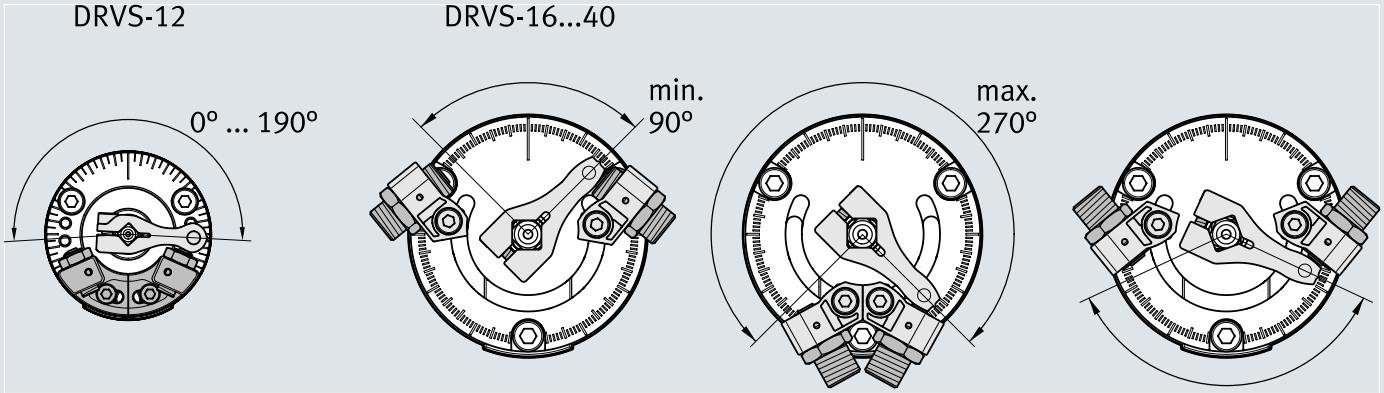

[1] Para lograr un movimiento giratorio homogéneo se recomienda posicionar los topes simétricamente a la posición media.

Dimensiones

Dimensiones – Kit de tope DADP-ES-Q12 – Ángulo de giro en combinación con sensores de proximidad montados

Descargar datos CAD www.festo.com

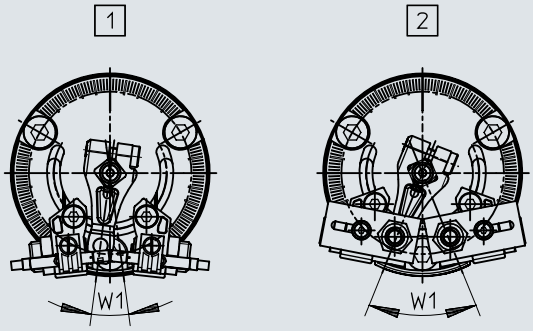

[1] Con sensor de proximidad SME-10/SMT-10
[2] Con sensor de proximidad SIEN-M5/SIEN-M8

	W1	
	1)	2)
DADP-ES-Q12-12	15°	60°
DADP-ES-Q12-16		45°
DADP-ES-Q12-25		20°
DADP-ES-Q12-32		
DADP-ES-Q12-40		15°

1) Con sensor de proximidad SME-10/SMT-10
2) Con sensor de proximidad SIEN-M5/SIEN-M8

Referencias de pedido

DRVS sin certificación ATEX

	Tamaño	Ángulo de giro nominal [°]	Conexión neumática	N.º art.	Tipo
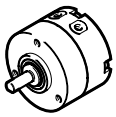	6	90 grado	M3	**1845706**	**DRVS-6-90-P**
		180 grado		**1845707**	**DRVS-6-180-P**
	8	90 grado		**1845708**	**DRVS-8-90-P**
		180 grado		**1845709**	**DRVS-8-180-P**

DRVS sin certificación ATEX

	Tamaño	Ángulo de giro nominal [°]	Conexión neumática	N.º art.	Tipo
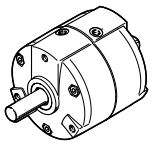	12	90 grado	M5	**1845710**	**DRVS-12-90-P**
		180 grado		**1845711**	**DRVS-12-180-P**
		270 grado		**1845712**	**DRVS-12-270-P**
	16	90 grado		**1845713**	**DRVS-16-90-P**
		180 grado		**1845714**	**DRVS-16-180-P**
		270 grado		**1845715**	**DRVS-16-270-P**

DRVS sin certificación ATEX

	Tamaño	Ángulo de giro nominal [°]	Conexión neumática	N.º art.	Tipo
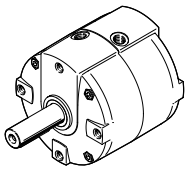	25	90 grado	M5	**1845716**	**DRVS-25-90-P**
		180 grado		**1845717**	**DRVS-25-180-P**
		270 grado		**1845718**	**DRVS-25-270-P**
	32	90 grado	G1/8	**1845719**	**DRVS-32-90-P**
		180 grado		**1845720**	**DRVS-32-180-P**
		270 grado		**1845721**	**DRVS-32-270-P**
	40	90 grado		**1845722**	**DRVS-40-90-P**
		180 grado		**1845723**	**DRVS-40-180-P**
		270 grado		**1845724**	**DRVS-40-270-P**

DRVS con certificación ATEX

	Tamaño	Ángulo de giro nominal [°]	Conexión neumática	N.º art.	Tipo
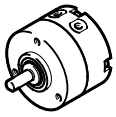	6	90 grado	M3	**2536483**	**DRVS-6-90-P-EX4**
		180 grado		**2536484**	**DRVS-6-180-P-EX4**
	8	90 grado		**2536485**	**DRVS-8-90-P-EX4**
		180 grado		**2536486**	**DRVS-8-180-P-EX4**

DRVS con certificación ATEX

	Tamaño	Ángulo de giro nominal [°]	Conexión neumática	N.º art.	Tipo
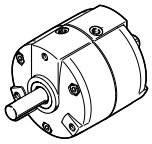	12	90 grado	M5	**2536487**	**DRVS-12-90-P-EX4**
		180 grado		**2536488**	**DRVS-12-180-P-EX4**
		270 grado		**2536489**	**DRVS-12-270-P-EX4**
	16	90 grado		**2536490**	**DRVS-16-90-P-EX4**
		180 grado		**2536491**	**DRVS-16-180-P-EX4**
		270 grado		**2536492**	**DRVS-16-270-P-EX4**

Referencias de pedido

DRVS con certificación ATEX

	Tamaño	Ángulo de giro nominal [°]	Conexión neumática	N.º art.	Tipo
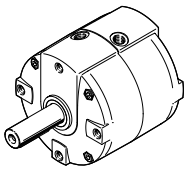	25	90 grado	M5	**2536493**	**DRVS-25-90-P-EX4**
		180 grado		**2536494**	**DRVS-25-180-P-EX4**
		270 grado		**2536495**	**DRVS-25-270-P-EX4**
	32	90 grado	G1/8	**2536496**	**DRVS-32-90-P-EX4**
		180 grado		**2536497**	**DRVS-32-180-P-EX4**
		270 grado		**2536498**	**DRVS-32-270-P-EX4**
	40	90 grado		**2536499**	**DRVS-40-90-P-EX4**
		180 grado		**2536500**	**DRVS-40-180-P-EX4**
		270 grado		**2536501**	**DRVS-40-270-P-EX4**

Cuadro general de periféricos

DRVS-6 ... 8

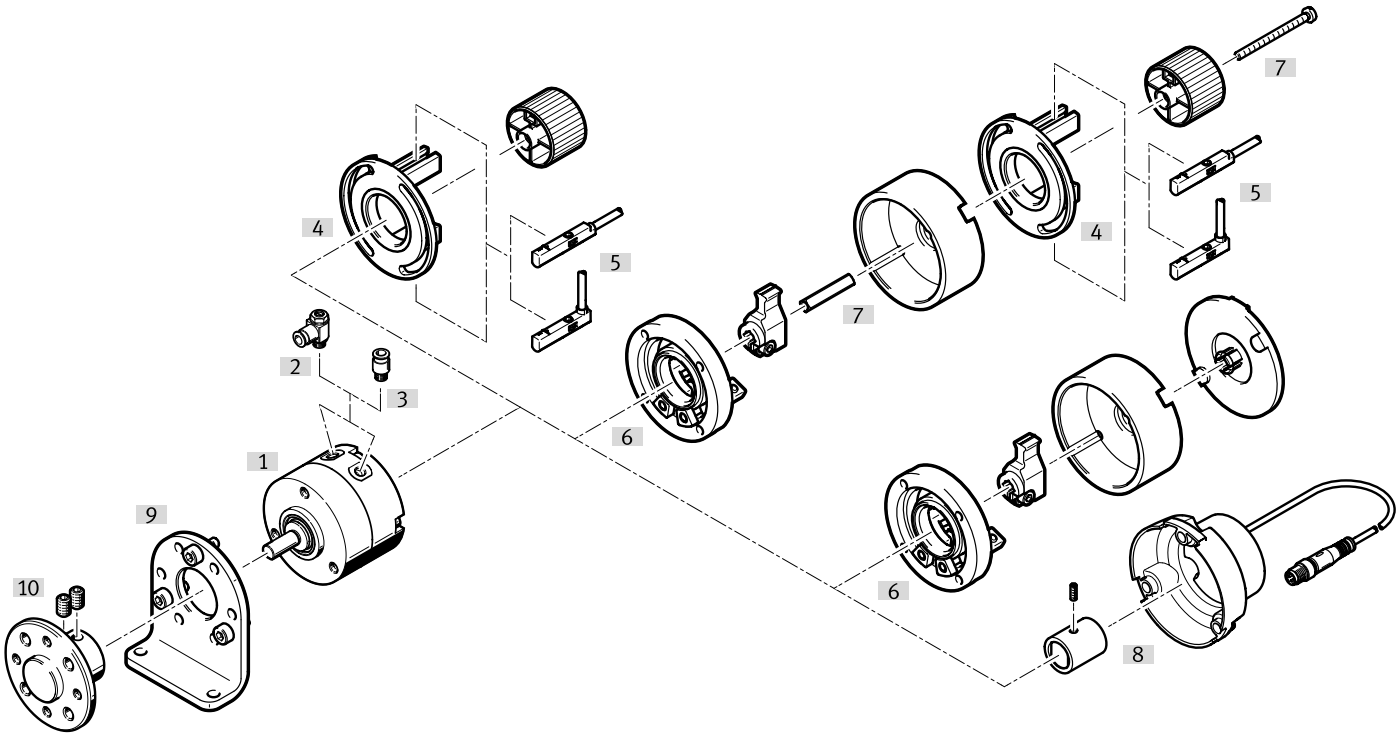

Accesorios			→ Link
	Tipo/código del pedido	Descripción	
[1]	Actuador giratorio DRVS	Actuador giratorio	drvs
[2]	Válvula de estrangulación y antirretorno GRLA	para la regulación de velocidad	41
[3]	Racor rápido roscado QS	para conectar tubos flexibles con tolerancias externas	qs
[4]	Kit de fijación WSM	• para detectar el ángulo de giro • para fijar los sensores de proximidad SME-/SMT-10 • deben pedirse por separado como accesorios • puede combinarse con el kit de tope KSM • en combinación con el kit de tope KSM, debe pedirse también el kit adaptador DADP-AK	38
[5]	Sensor de proximidad SME/SMT	para detectar la posición final	40
[6]	Kit de tope KSM	• para ajustar el ángulo de giro • deben pedirse por separado como accesorios • puede combinarse con el kit de fijación WSM • junto con el kit de fijación WSM, debe pedirse también el kit adaptador DADP-AK	38
[7]	Kit adaptador DADP-AK	para fijar el kit de fijación WSM al kit de tope KSM	38
[8]	Sensor de posición SRBS	• Para consultar el ángulo de giro • Para montaje directo en el actuador giratorio • Deben pedirse por separado como accesorios • En el suministro del sensor de posición se incluye un imán que debe fijarse al eje del actuador giratorio	38
[9]	Fijación por pies DAMH	• para la fijación del actuador giratorio • solo se puede montar en la parte delantera	37
[10]	Brida de empuje FWSR	Para la fijación de las piezas de montaje	37

Cuadro general de periféricos

DRVS-12 ... 40

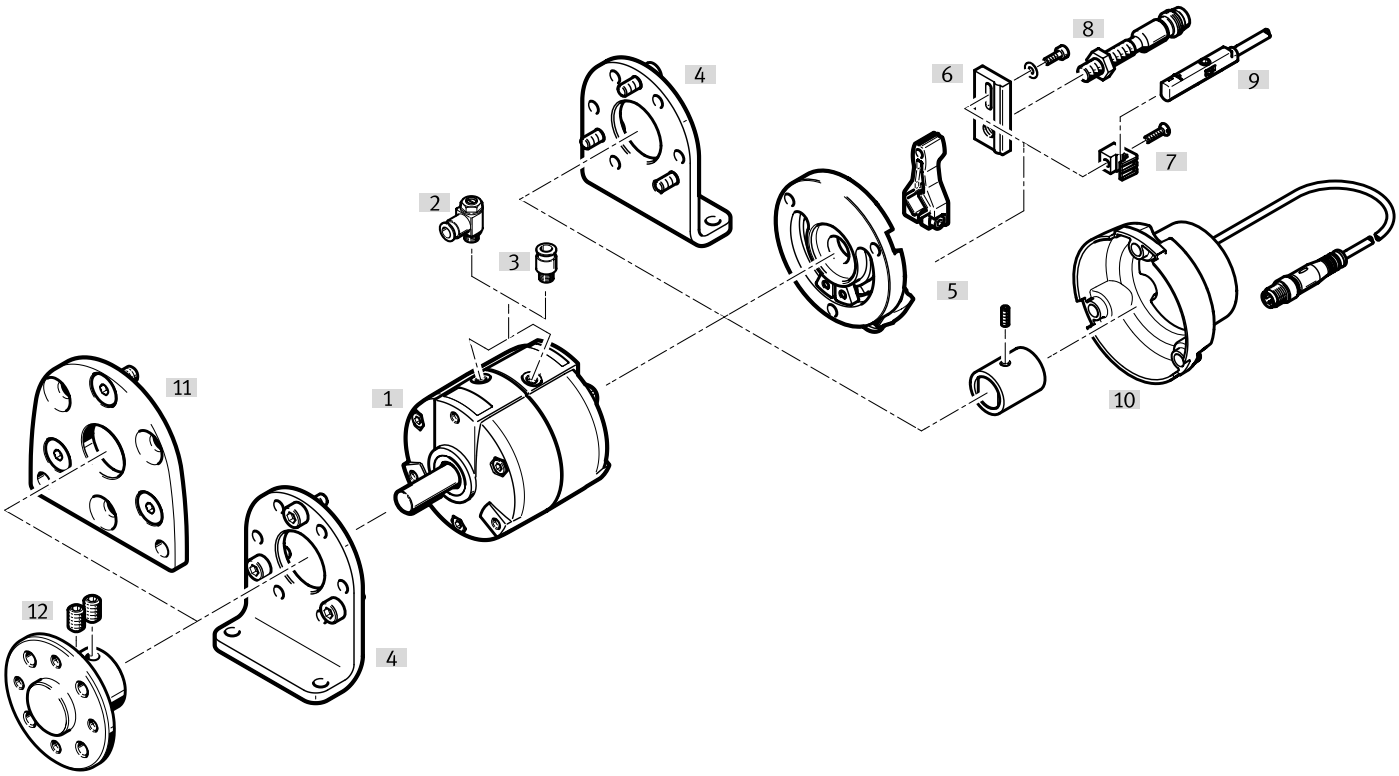

Accesorios			→ Link
	Tipo/código del pedido	Descripción	
[1]	Actuador giratorio DRVS	Actuador giratorio	drvs
[2]	Válvula de estrangulación y antirretorno GRLA	para la regulación de velocidad	41
[3]	Racor rápido roscado QS	para conectar tubos flexibles con tolerancias externas	qs
[4]	Fijación por pies DAMH	• para la fijación del actuador giratorio • puede montarse en uno o ambos lados, según se desee	37
[5]	Kit de tope DADP-ES	• para ajustar el ángulo de giro • deben pedirse por separado como accesorios	39
[6]	Soporte para sensor SL-DSM-S	para la fijación de los sensores de proximidad inductivos redondos SIEN	40
[7]	Soporte para sensor SL-DSM-B	para fijar los sensores de proximidad SME/SMT-10	39
[8]	Sensor de proximidad SIEN	para detectar la posición final	40
[9]	Sensor de proximidad SME/SMT	para detectar la posición final	40
[10]	Sensor de posición SRBS	• Para consultar el ángulo de giro • Para montaje directo en el actuador giratorio • Deben pedirse por separado como accesorios • En el suministro del sensor de posición se incluye un imán que debe fijarse al eje del actuador giratorio	38
[11]	Fijación por brida DAMF	para la fijación frontal del actuador giratorio a través de dos taladros de fijación	37
[12]	Brida de empuje DARF	para la fijación de las piezas de montaje	37

Accesorios

Fijación por pies DAMH

	Descripción [1]	Material de la escuadra	Nota sobre el material [2]	Peso del producto [3]	N.º art.	Tipo
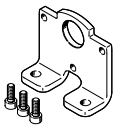	para tamaño 6, la fijación por pies solamente se puede montar delante	Acero galvanizado	De conformidad con la Directiva RoHS	27 g	**3371840**	**DAMH-Q12-6**
	para tamaño 8, la fijación por pies solamente se puede montar delante			40 g	**3371841**	**DAMH-Q12-8**
	para tamaño 12			79 g	**3371842**	**DAMH-Q12-12**
	para tamaño 16			111 g	**3371843**	**DAMH-Q12-16**
	para tamaño 25			203 g	**3371844**	**DAMH-Q12-25**
	para tamaño 32			287 g	**3371845**	**DAMH-Q12-32**
	para tamaño 40			529 g	**3371846**	**DAMH-Q12-40**

1) Indicado para zonas ATEX

2) Indicado para zonas ATEX

3) Para una fijación por pies

Fijación por brida DAMF

	Descripción [1]	Material de la fijación	Peso del producto	N.º art.	Tipo
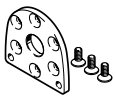	para tamaño 12	Acero galvanizado	54 g	**4965018**	**DAMF-Q12-12**
	para tamaño 16		80 g	**4965019**	**DAMF-Q12-16**
	para tamaño 25		147 g	**4965020**	**DAMF-Q12-25**
	para tamaño 32		305 g	**4965021**	**DAMF-Q12-32**
	para tamaño 40		472 g	**4965022**	**DAMF-Q12-40**

1) Indicado para zonas ATEX

Brida de empuje FWSR — **Enlace** fwsr

	Descripción [1]	Material del cuerpo	Peso del producto	N.º art.	Tipo
	para tamaño 6	Aleación de aluminio forjado	5 g	**185948**	**FWSR-6**
	para tamaño 8		7 g	**185949**	**FWSR-8**

1) Indicado para zonas ATEX

Brida de empuje DARF — **Enlace** darf

	Descripción [1]	Material de la brida	Peso del producto	N.º art.	Tipo
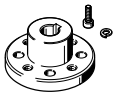	para tamaño 12	Aleación forjada de aluminio anodizado	15 g	**4886221**	**DARF-Q12-12**
	para tamaño 16		25 g	**4886222**	**DARF-Q12-16**
	para tamaño 25		60 g	**4886223**	**DARF-Q12-25**
	para tamaño 32		92 g	**4886224**	**DARF-Q12-32**
	para tamaño 40		155 g	**4886225**	**DARF-Q12-40**

1) Indicado para zonas ATEX

Accesorios

Kit de tope KSM — Enlace ksm

	Descripción [1]	Material del cuerpo	Peso del producto	N.º art.	Tipo
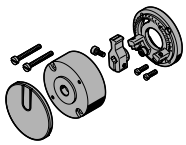	para tamaño 6, para ajustar el ángulo de giro	Aluminio, Anodizado	30 g	**175833**	**KSM-6**
	para tamaño 8, para ajustar el ángulo de giro		70 g	**175834**	**KSM-8**

1) Indicado para zonas ATEX

Kit de fijación WSM

	Descripción	Material del retenedor	Peso del producto	N.º art.	Tipo
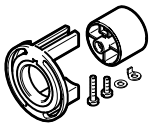	para tamaño 6, para la detección el ángulo de giro, para la fijación de los sensores de proximidad SME/SMT-10	Reforzado con PA	12 g	**173205**	**WSM-6-SME-10**
	para tamaño 8, para la detección el ángulo de giro, para la fijación de los sensores de proximidad SME/SMT-10		13 g	**173206**	**WSM-8-SME-10**

Kit adaptador DADP-AK

	Descripción	Material del adaptador	Peso del producto	N.º art.	Tipo
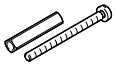	para tamaño 6, para fijar el kit de fijación WSM al kit de tope KSM	Acero galvanizado	2 g	**3617044**	**DADP-AK-Q1-6**
	para tamaño 8, para fijar el kit de fijación WSM al kit de tope KSM		3 g	**3617045**	**DADP-AK-Q1-8**

Sensor de posición SRBS — Enlace srbs

	Descripción	Función del elemento de conmutación [1]	Salida	Margen de detección	N.º art.	Tipo
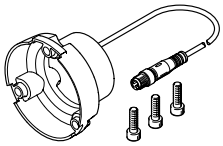	para tamaño 6, para montaje directo en el actuador	Conmutable entre normalmente cerrado/abierto	2 x PNP o 2 x NPN conmutable	270 grado	**2619969**	**SRBS-Q12-6-E270-EP-1-S-M8**
	para tamaño 8, para montaje directo en el actuador				**2619972**	**SRBS-Q12-8-E270-EP-1-S-M8**
	para tamaño 12, para montaje directo en el actuador				**2393546**	**SRBS-Q12-12-E270-EP-1-S-M8**
	para tamaño 16, para montaje directo en el actuador				**2393547**	**SRBS-Q12-16-E270-EP-1-S-M8**
	para tamaño 25, para montaje directo en el actuador				**2393548**	**SRBS-Q12-25-E270-EP-1-S-M8**
	para tamaño 32, para montaje directo en el actuador				**2393549**	**SRBS-Q12-32-E270-EP-1-S-M8**

Accesorios

Sensor de posición SRBS — Enlace srbs

	Descripción	Función del elemento de conmutación [1]	Salida	Margen de detección	N.º art.	Tipo
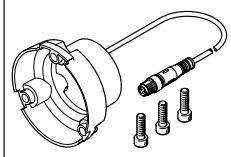	para tamaño 40, para montaje directo en el actuador	Conmutable entre normalmente cerrado/abierto	2 x PNP o 2 x NPN conmutable	270 grado	**2393550**	**SRBS-Q12-40-E270-EP-1-S-M8**

1) Detección de posición robusta, sin contacto y encapsulada con una larga vida útil:
- para detectar las posiciones finales
- manejo fácil y seguro utilizando un pulsador situado en el propio equipo
- solo se necesita un cable de conexión

Cables de conexión NEBA, rectos – para sensor de posición SRBS

	Conexión eléctrica 1, técnica de conexión	Conexión eléctrica 2, técnica de conexión	Conexión eléctrica 2, cantidad de contactos/hilos	Longitud del cable	N.º art.	Tipo
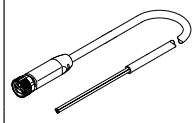	M8x1, codificación A según EN 61076-2-104	M8x1, codificación A según EN 61076-2-104	4	2,5 m	**8078295**	**NEBA-M8G4-U-2.5-N-M8G4**
		Extremo abierto			**8078227**	**NEBA-M8G4-U-2.5-N-LE4**
				5 m	**8078228**	**NEBA-M8G4-U-5-N-LE4**

Kit de tope DADP-ES — Enlace dadp-es

	Descripción [1]	Material del disco	Peso del producto	N.º art.	Tipo
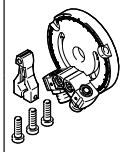	para tamaño 12, para ajustar el ángulo de giro	Aleación forjada de aluminio anodizado	60 g	**2536502**	**DADP-ES-Q12-12**
	para tamaño 16, para ajustar el ángulo de giro		110 g	**2536503**	**DADP-ES-Q12-16**
	para tamaño 25, para ajustar el ángulo de giro		180 g	**2536504**	**DADP-ES-Q12-25**
	para tamaño 32, para ajustar el ángulo de giro		250 g	**2536505**	**DADP-ES-Q12-32**
	para tamaño 40, para ajustar el ángulo de giro		450 g	**2536506**	**DADP-ES-Q12-40**

1) Indicado para zonas ATEX

Soporte para sensor SL-DSM-B

	Descripción	Material del retenedor	Peso del producto	N.º art.	Tipo
	para tamaño 12 ... 40, para fijar los sensores de proximidad SME/SMT-10, para consultar el ángulo de giro	Reforzado con PA	2 g	**550661**	**SL-DSM-B**

Accesorios

Soporte para sensor SL-DSM-S-...-B

	Descripción	Material del retenedor	Peso del producto	N.º art.	Tipo
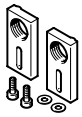	para tamaño 12 ... 40, para la fijación de los sensores de proximidad SIEN-M8, para consultar el ángulo de giro	Aluminio	4 g	**1132360**	**SL-DSM-S-M8-B**
	para tamaño 12 ... 40, para la fijación de los sensores de proximidad SIEN-M5, para consultar el ángulo de giro			**1130882**	**SL-DSM-S-M5-B**

Sensor de proximidad SMT para ranura redonda, magnetorresistivo – Para DRVS-6 ... 40 Enlace smt

	Tipo de fijación [1]	Salida de conmutación	Conexión eléctrica	Longitud del cable	N.º art.	Tipo
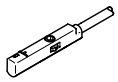	Atornillado, Se puede insertar en la ranura desde arriba	Normalmente abierto trifilar PNP	Extremo abierto	2,5 m	**551373**	**SMT-10M-PS-24V-E-2,5-L-OE**
			Conector M8, con codificación A	0,3 m	**551375**	**SMT-10M-PS-24V-E-0,3-L-M8D**

1) Para DRVS-6 ... 8: Con kit de fijación WSM-...-SME-10
Para DRVS-12 ... 40: Con soporte para sensor SL-DSM-B fijado en DRVS

Sensor de proximidad SME para ranura redonda, Reed magnético – Para DRVS-6 ... 40 Enlace sme

	Tipo de fijación [1]	Función del elemento de conmutación	Conexión eléctrica	Longitud del cable	N.º art.	Tipo
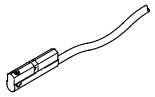	sujetado en ranura redonda, Se puede insertar en la ranura longitudinalmente	Normalmente abierto	Extremo abierto	0,3 m	**173212**	**SME-10-SL-LED-24**
				2,5 m	**173210**	**SME-10-KL-LED-24**

1) Para DRVS-6 ... 8: Con kit de fijación WSM-...-SME-10
Para DRVS-12 ... 40: Con soporte para sensor SL-DSM-B

Sensor de proximidad SME para ranura redonda, Reed magnético – Para DRVS-6 ... 40 Enlace sme

	Tipo de fijación [1]	Salida de conmutación	Conexión eléctrica	Longitud del cable	N.º art.	Tipo
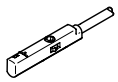	Atornillado, Se puede insertar en la ranura desde arriba	Normalmente abierto trifilar	Extremo abierto	2,5 m	**551365**	**SME-10M-DS-24V-E-2,5-L-OE**
			Conector M8, con codificación A	0,3 m	**551367**	**SME-10M-DS-24V-E-0,3-L-M8D**

1) Con soporte para sensor SL-DSM-B

Sensor de proximidad SIEN, inductivo, con cable – para DRVS-12 ... 40 Enlace sien

	Tipo de fijación [1]	Salida	Conexión eléctrica	Longitud del cable	N.º art.	Tipo
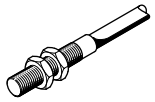	Con contratuerca	PNP	Extremo abierto	2,5 m	**150386**	**SIEN-M8B-PS-K-L**
					150370	**SIEN-M5B-PS-K-L**

1) Con soporte para sensor SL-DSM-S

Accesorios

Sensor de proximidad SIEN, inductivo, sin cable – para DRVS-12 ... 40 — Enlace sien

	Tipo de fijación [1]	Salida	Conexión eléctrica	N.º art.	Tipo
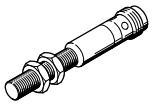	Con contratuerca	PNP	Conector M8, con codificación A	**150387**	**SIEN-M8B-PS-S-L**
				150371	**SIEN-M5B-PS-S-L**

1) Con soporte para sensor SL-DSM-S

Cables de conexión NEBA, rectos

	Conexión eléctrica 1, técnica de conexión	Conexión eléctrica 2, técnica de conexión	Conexión eléctrica 2, cantidad de contactos/hilos	Longitud del cable	N.º art.	Tipo
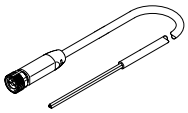	M8x1, codificación A según EN 61076-2-104	Extremo abierto	3	2,5 m	**8078223**	**NEBA-M8G3-U-2.5-N-LE3**
				5 m	**8078224**	**NEBA-M8G3-U-5-N-LE3**

Cables de conexión NEBA, acodados

	Conexión eléctrica 1, técnica de conexión	Conexión eléctrica 2, técnica de conexión	Conexión eléctrica 2, cantidad de contactos/hilos	Longitud del cable	N.º art.	Tipo
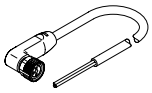	M8x1, codificación A según EN 61076-2-104	Extremo abierto	3	2,5 m	**8078230**	**NEBA-M8W3-U-2.5-N-LE3**
				5 m	**8078231**	**NEBA-M8W3-U-5-N-LE3**

Válvulas de estrangulación y antirretorno GRLA

	Descripción	Conexión neumática 1	Conexión neumática 2	Peso del producto	N.º art.	Tipo
	para tamaño 6, 8; Ejecución en metal	Racor de conexión de 3 mm	M3	7 g	**175041**	**GRLA-M3-QS-3**
	para tamaño 12, 16, 25; Ejecución en metal		M5	13 g	**193137**	**GRLA-M5-QS-3-D**
		Racor de conexión de 4 mm			**193138**	**GRLA-M5-QS-4-D**
	para tamaño 32, 40; Ejecución en metal	Racor de conexión de 3 mm	G1/8	22 g	**193142**	**GRLA-1/8-QS-3-D**
		Racor de conexión de 4 mm			**193143**	**GRLA-1/8-QS-4-D**
		Racor de conexión de 6 mm			**193144**	**GRLA-1/8-QS-6-D**
		Racor de conexión de 8 mm			**193145**	**GRLA-1/8-QS-8-D**