Sensor capacitivo

CJ10-30GK-WO

- 10 mm no enrasado
- El rango de conmutación puede ajustarse con el potenciómetro a un rango amplio

Dimensiones

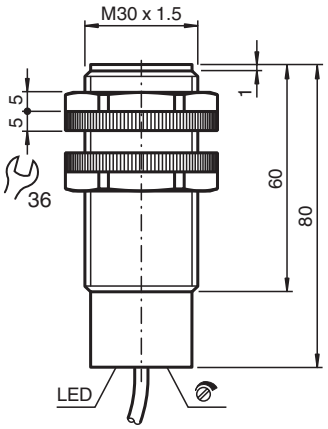

Datos técnicos

Datos generales		
Función de conmutación		Normalmente cerrado (NC)
Tipo de salida		Dos hilos
Distancia de conmutación de medición	s_n	10 mm
Instalación		no enrasado
Polaridad de salida		CA
Distancia de conmutación asegurada	s_a	0 ... 7,2 mm
Tipo de salida		2-hilos
Datos característicos		
Condiciones de montaje		
A		18 mm
B		10 mm
C		20 mm
F		60 mm
Tensión de trabajo	U_B	20 ... 253 V CA [1)]
Frecuencia de conmutación	f	0 ... 10 Hz
Histéresis	H	2 ... 10 % tip. 5 %

Fecha de publicación: 2025-06-11 Fecha de edición: 2025-06-12 : 020052_spa.pdf

Datos técnicos

Protección contra la inversión de polaridad		no polarizado
Caida de tensión con I_L		
Caída tensión I_L = 100 mA, Elemento conmutación on	U_d	tip. 7 V
Corriente de tiempo corto (20ms, 0,1Hz)		0 ... 1200 mA
Tensión nominal de aislamiento	U_{BIS}	1500 V
Corriente de trabajo	I_L	5 ... 200 mA
Corriente de trabajo mínima	I_m	5 mA
Corriente residual	I_r	0,7 ... 1,5 mA tip.
Retardo a la disponibilidad	t_v	≤ 300 ms
Indicación del estado de conmutación		LED, amarillo
Elementos de indicación y manejo		
Potenciómetro		Regulador de sensibilidad
Conformidad con Normas y Directivas		
Conformidad con la normativa		
Estándares		EN IEC 60947-5-2
Autorizaciones y Certificados		
Autorización UL		cULus Listed Load Type: General Purpose Enclosure Type Rating: Type 1
Autorización CCC		Certificado por China Compulsory Certification (CCC)
Condiciones ambientales		
Temperatura ambiente		-25 ... 70 °C (-13 ... 158 °F)
Temperatura de almacenaje		-25 ... 85 °C (-13 ... 185 °F)
Datos mecánicos		
Tipo de conexión		Cable
Material de la carcasa		PBT
Superficie frontal		PBT
Grado de protección		IP67
Cable		
Hilo con ferrulas		si
Diámetro del cable		6 mm ± 0,2 mm
Radio de flexión		> 10 x diámetro del cable
Material		PVC
Color		gris
Número de núcleos		2
Sección transversal		0,75 mm^2
Longitud	L	2 m
Dimensiones		
Longitud		80 mm
Diámetro		30 mm
Nota		[1] Con rangos de temperatura por debajo de 0 °C la tensión de trabajo permitida U es_b 80...253 V Fusible protector del aparato ≤ 0,8 A (rápido) según IEC 60127-2 hoja 1 Recomendación: comprobar el funcionamiento del aparato después de un cortocircuito.

Fecha de publicación: 2025-06-11 Fecha de edición: 2025-06-12 : 020052_spa.pdf

Asignación de conexión

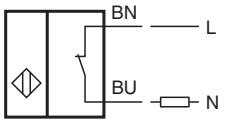

Condiciones de instalación

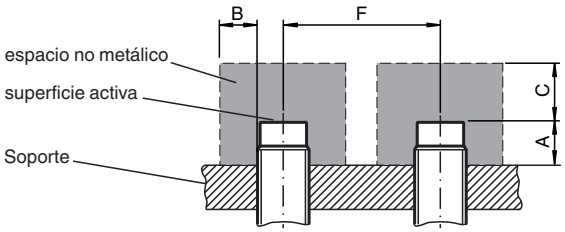

Fecha de publicación: 2025-06-11 Fecha de edición: 2025-06-12 : 020052_spa.pdf